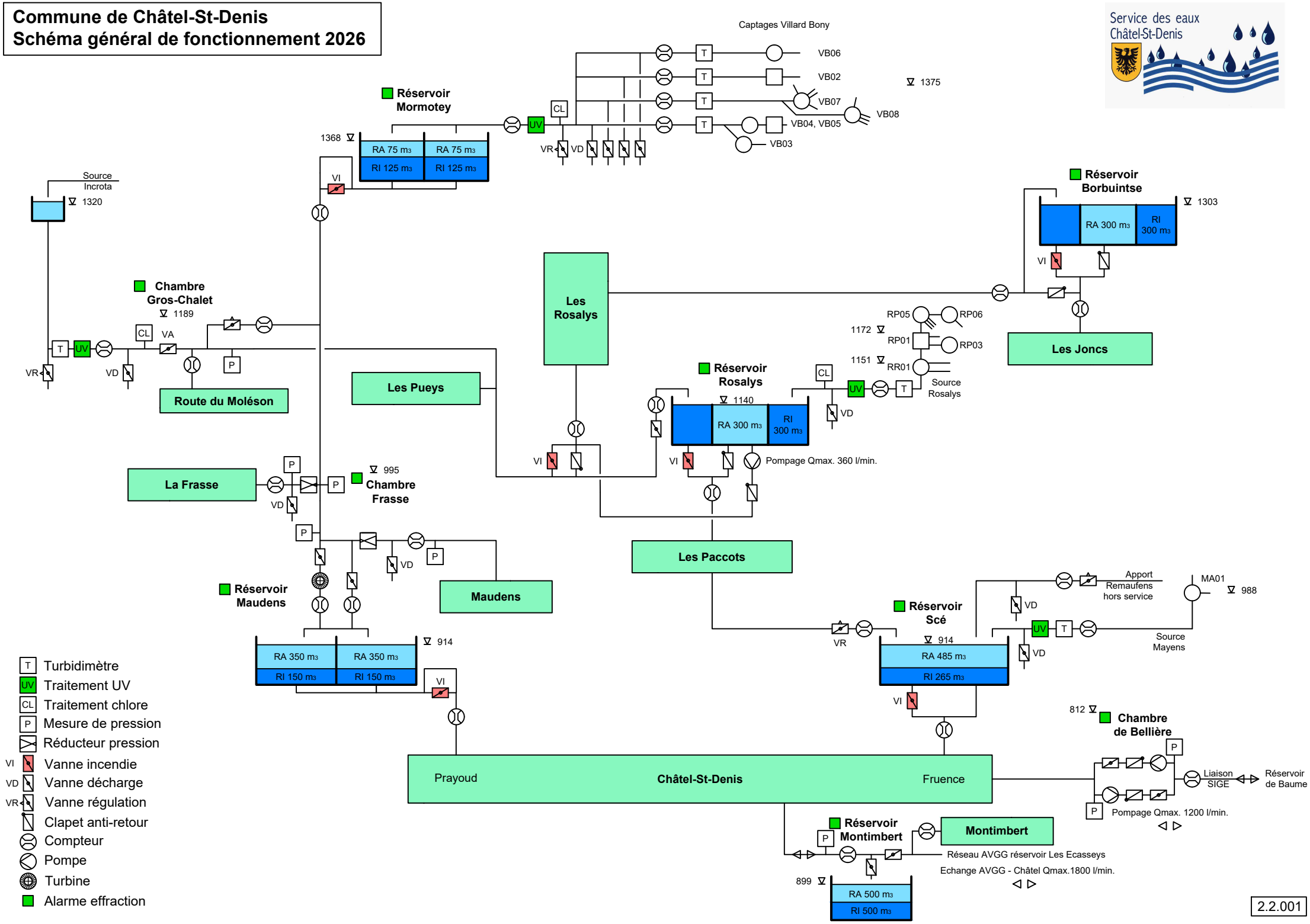Commune de Châtel-St-Denis
Schéma général de fonctionnement 2026